PIZARRAS

Pizarras a pared modelo BASIC

Dimensiones (axh)	Referencia	Precio
60x45 cm	PLAPBLVI0010	**56 €**
90x60 cm	PLAPBLVI0011	**79 €**
120x90 cm	PLAPBLVI0012	**115 €**
150x100 cm	PLAPBLVI0013	**155 €**

Especificaciones

- Pizarra con superficie blanca lacada para escritura con rotuladores de borrado seco.
- Magnética, apta para imanes.
- Enmarcada con perfil de aluminio plata y cantoneras de plástico gris.
- Incluye bandeja porta-rotuladores de 30 cm.
- Recomendada para uso frecuente, no diario.

Condiciones

- Transporte y montaje incluido en la Comunidad de Madrid (montaje supeditado a las condiciones de la pared).
- Coste de envío para otros destinos (España peninsular) **25 €** Ref. PLACEE01 entregas a pie de calle / no incluye instalación.

Pizarras a pared modelo CLASSIC

Dimensiones (axh)	Referencia	Precio
Pizarra de acero vitrificado (brillo)		
60x40 cm	PLAP72010	110 €
80x60 cm	PLAP72001	147 €
100x80 cm	PLAP72002	207 €
120x100 cm	PLAP72003	241 €
150x100 cm	PLAP72004	329 €
175x100 cm	PLAP72005	346 €
200x120 cm	PLAP72006	413 €
250x120 cm	PLAP72007	525 €
300x120 cm	PLAP72008	603 €
400x120 cm	PLAP72009	1.052 €
300x150 cm	PLAP72015	1.165 €
Pizarra de acero vitrificado (mate)		
150x120 cm	PLAP72004M	424 €
200x120 cm	PLAP72006M	511 €
250x120 cm	PLAP72007M	589 €
300x120 cm	PLAP72008M	876 €
400x120 cm	PLAP72009M	1.120 €
300x150 cm	PLAP72015M	1.210 €

Especificaciones

- Pizarra con superficie blanca fabricada en acero vitrificado para escritura con rotuladores de borrado seco.
- Magnética, apta para imanes, en acabado brillo y mate.
- Pizarras en acabado mate recomendada para proyección.
- Enmarcada con perfil de aluminio plata y cantoneras de plástico negro.
- Incluye bandeja porta-rotuladores de 30 cm.
- Recomendada para uso diario.

Condiciones

- Transporte y montaje incluido en la Comunidad de Madrid (montaje supeditado a las condiciones de la pared).
- Coste de envío para otros destinos (España peninsular) **25 €** Ref. PLACEE01 entregas a pie de calle / no incluye instalación.

Pizarras a pared modelo SLIM

Dimensiones (axh)	Referencia	Precio
60x40 cm	PLAP72410	**127 €**
80x60 cm	PLAP72401	**202 €**
100x80 cm	PLAP72402	**279 €**
120x100 cm	PLAP72403	**378 €**
150x100 cm	PLAP72404	**429 €**
175x100 cm	PLAP72405	**493 €**
200x120 cm	PLAP72406	**597 €**

Especificaciones

- Pizarra con superficie blanca fabricada en acero vitrificado para escritura con rotuladores de borrado seco.
- Magnética, apta para imanes.
- Enmarcada con perfil de aluminio plata (P), blanco (BL) o antracita (AN)
- Incluye bandeja porta-rotuladores de 30 cm.
- Recomendada para uso diario.

Condiciones

- Transporte y montaje incluido en la Comunidad de Madrid (montaje supeditado a las condiciones de la pared).
- Coste de envío para otros destinos (España peninsular) **25 €** Ref. PLACEE01 entregas a pie de calle / no incluye instalación.

Soportes para pizarras

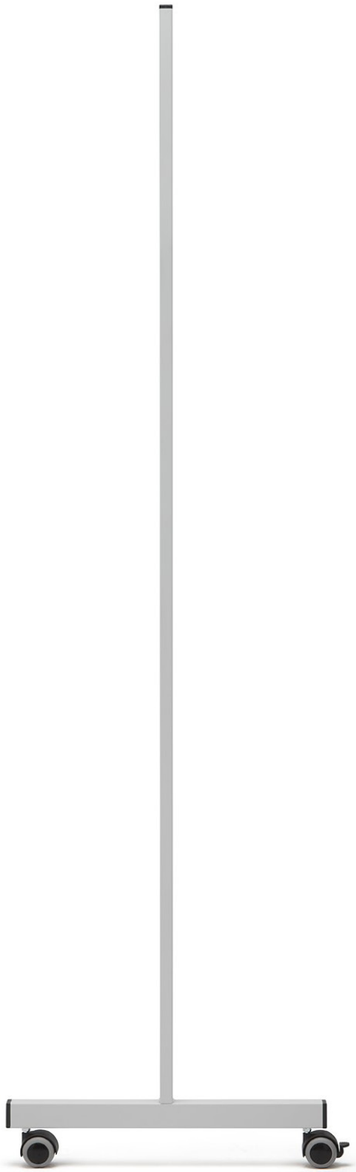

Descripción	Referencia	Precio
Juego de soportes (pizarras no incluidas)	PLAP7701	**182 €**

Especificaciones

- Juego de soportes con bases en forma de T y ruedas.
- Incluye 4 ruedas, 2 con freno.
- Disponible en color plata (P), antracita (AN) y blanco (B).
- Válidos para pizarras modelo Classic y Slim.

Condiciones

- Transporte y montaje incluido en la Comunidad de Madrid.
- Coste de envío para otros destinos (España peninsular) **25 €** Ref. PLACEE01 entregas a pie de calle / no incluye instalación.

PLATA

ANTRACITA

BLANCO

Pizarras con trípode / ruedas

Dimensiones (axh)	Referencia	Precio
Pizarra con trípode		
80x186 cm	PLAP711N	**173 €**
Pizarra con ruedas		
64x170-200 cm	PLAP709N	**387 €**
Opcional		
Bloc de 25 hojas	PLAP7001	**11 €**

Especificaciones

- Pizarras blancas lacadas para escritura con rotuladores de borrado seco.
- Magnéticas, apta para imanes.
- Estructura metálica con trípode o con base con ruedas.
- Incluye cajetín reposa-rotuladores y pinza porta-block de papel.
- La pizarra con ruedas incluye dos brazos para triplicar la superficie de exposición.

Condiciones

- Transporte y montaje incluido en la Comunidad de Madrid.
- Coste de envío para otros destinos (España peninsular) **25 €** Ref. PLACEE01 entregas a pie de calle / no incluye instalación.

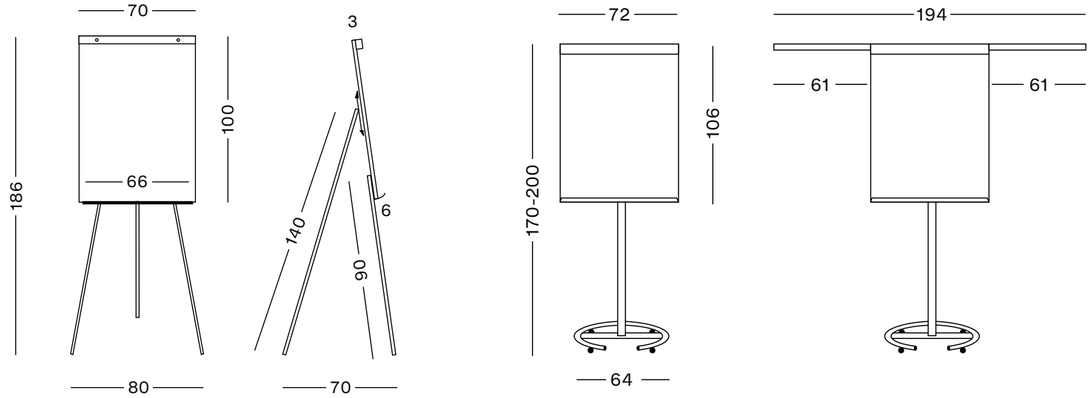

Pizarras doble cara

Dimensiones (axh)	Referencia	Precio
100x120 cm	PLAP3001	**574 €**
100x150 cm	PLAP3002	**607 €**
100x180 cm	PLAP3003	**622 €**

Especificaciones

- Pizarra blanca (PIBL) doble cara para escritura con rotuladores de borrado seco
- Marco de perfil de aluminio en plata (P), antracita (AN) y blanco (B) con pies metálicos a juego.
- Superficie magnética apta para uso de imanes en las dos caras.

Condiciones

- Transporte y montaje incluido en la Comunidad de Madrid.
- Coste de envío para otros destinos (España peninsular) **25 €** Ref. PLACEE01 entregas a pie de calle / no incluye instalación.

PLATA

ANTRACITA

BLANCO

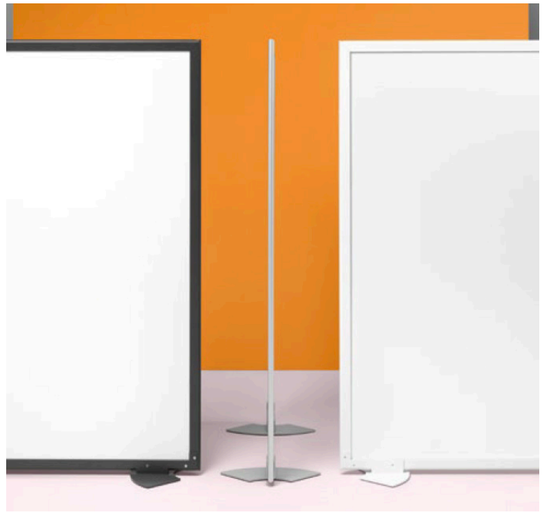

Pizarras doble cara con ruedas

Dimensiones (axh)	Referencia	Precio
100x150-174 cm	PLAPTL150	**689 €**
100x180-205 cm	PLAPTL180	**695 €**

Especificaciones

- Pizarra blanca (PIBL) doble cara para escritura con rotuladores de borrado seco.
- Marco de perfil de aluminio en plata (P), antracita (AN) y blanco (B) y pies con ruedas.
- Superficie magnética apta para uso de imanes en las dos caras.

Condiciones

- Transporte y montaje incluido en la Comunidad de Madrid.
- Coste de envío para otros destinos (España peninsular) **25 €** Ref. PLACEE01 entregas a pie de calle / no incluye instalación.

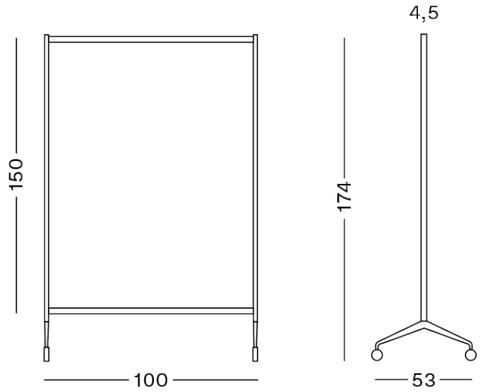

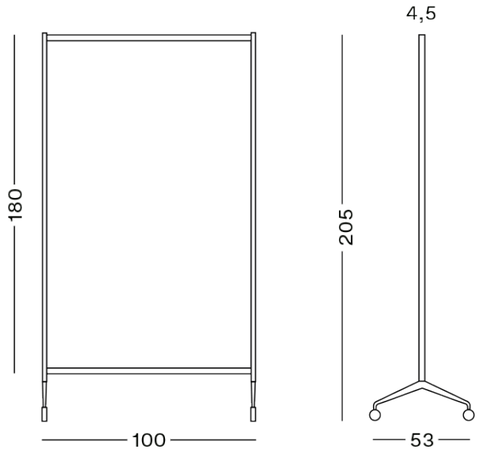

Pizarras doble cara volteable con ruedas

Dimensiones (axh)	Referencia	Precio
Pizarra laminada		
150x120-210 cm	PLAP725X1	**597 €**
175x120-210 cm	PLAP725X2	**637 €**
200x120-210 cm	PLAP725X3	**664 €**
Pizarra acero vitrificado		
150x120-210 cm	PLAP720X1	**1.017 €**
175x120-210 cm	PLAP720X2	**1.066 €**
200x120-210 cm	PLAP720X3	**1.121 €**

Especificaciones

- Pizarra blanca doble cara volteable de acero vitrificado o laminada para escritura con rotuladores de borrado seco.
- Estructura metálica gris giratoria provista de 4 ruedas, 2 con freno.
- Incluye manivela de fijación y bloqueo a presión.

Condiciones

- Transporte y montaje incluido en la Comunidad de Madrid.
- Coste de envío para otros destinos (España peninsular) **25 €** Ref. PLACEE01 entregas a pie de calle / no incluye instalación.

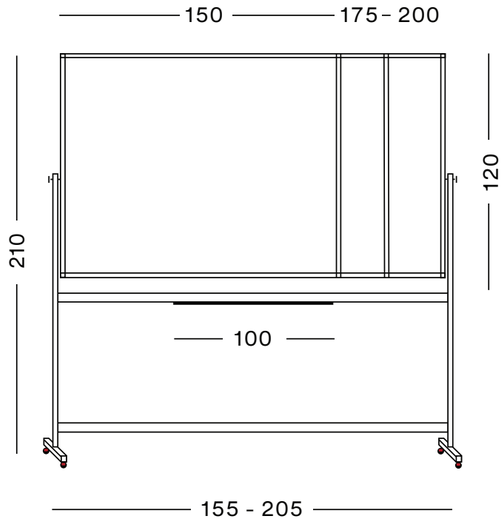

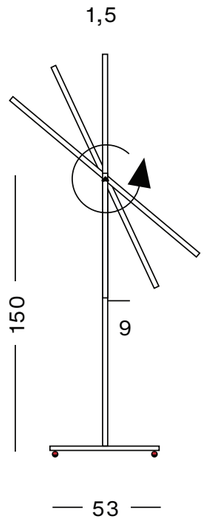

Accesorios para pizarras

Borrador

Descripción	Referencia	Precio
No magnético	PLAP7012	12 €
Magnético	PLAP7006	24 €

Rotuladores borrado seco

Descripción	Referencia	Precio
Pack de 4 variado	PLAP7005	13 €
Pack de 10 azules	PLAP700512AZ	35 €
Pack de 10 rojos	PLAP700512RJ	35 €
Pack de 10 verdes	PLAP700512VD	35 €
Pack de 10 negros	PLAP700512NG	35 €

Imanes magnéticos

Descripción	Referencia	Precio
Pack de 6 Ø2 cm	PLAP9002	6 €

Porta-rotuladores

Descripción	Referencia	Precio
Magnético para 4 rotuladores	PLAP7019	18 €

Spray limpiador

Descripción	Referencia	Precio
Spray de 200 ml para pizarra blanca	PLAP7008	23 €

Kit para pizarra

Descripción	Referencia	Precio
Kit con 4 rotuladores, 1 limpiador de 50 ml, 1 borrador magnético con fieltros de repuesto y un pack de 10 imanes de Ø2 cm.	PLAPKITE	39 €

Pizarras a pared modelo GLASS BOARD

Dimensiones (axh)	Referencia	Precio
60x45 cm	PLAP7281	**226 €**
90x60 cm	PLAP7282	**292 €**
120x90 cm	PLAP7283	**515 €**
150x100 cm	PLAP7284	**655 €**

Especificaciones

- Pizarra magnética de cristal laminado blanco translúcido sin marco de 4 mm de grosor.
- Superficie apta para rotuladores de borrado seco.
- Incluye bandeja de 30 cm, 5 imanes y un borrador magnético.

Condiciones

- Transporte y montaje incluido en la Comunidad de Madrid (montaje supeditado a las condiciones de la pared).
- Coste de envío para otros destinos (España peninsular) **25 €** Ref. PLACEE01 entregas a pie de calle / no incluye instalación.

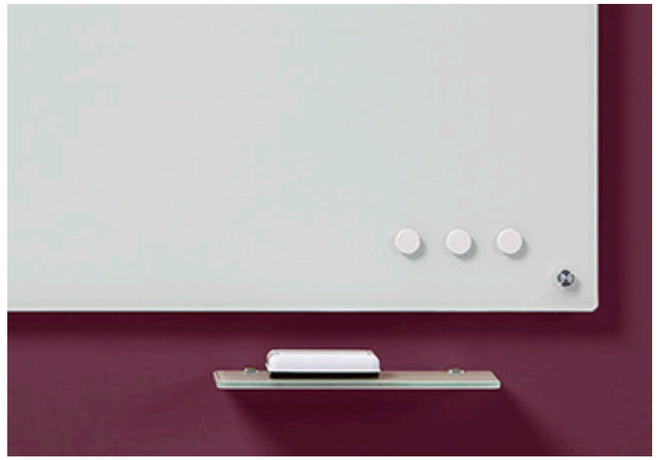

Pizarras a pared modelo GLASS BOARD COLOUR

Dimensiones (axh)	Referencia	Precio
45x45 cm	PLAP728CO01	**134 €**
60x45 cm	PLAP728CO02	**161 €**
90x45 cm	PLAP728CO03	**215 €**
60x60 cm	PLAP728CO04	**188 €**
90x60 cm	PLAP728CO05	**258 €**
90x90 cm	PLAP728CO06	**368 €**
120x90 cm	PLAP728CO07	**473 €**
150x90 cm	PLAP728CO08	**625 €**

Especificaciones

- Pizarra magnética de cristal de 3 mm + 1 mm de grosor.
- Superficie apta para rotuladores de borrado seco.
- Disponible en colores tenues que mejoran la nitidez en la escritura.

Muestrario

BLANCO (B) | VERDE (V) | NARANJA (NJ) | AMARILLO (AM) | ROSA (RS) | AZUL (AZ)

Condiciones

- Transporte y montaje incluido en la Comunidad de Madrid (montaje supeditado a las condiciones de la pared).
- Coste de envío para otros destinos (España peninsular) **25 €** Ref. PLACEE01 entregas a pie de calle / no incluye instalación.

Accesorios para pizarras de cristal

Borrador para pizarras de cristal

Descripción	Referencia	Precio
Magnético	PLAP7016	41 €

Rotuladores borrado seco

Descripción	Referencia	Precio
Pack de 4 variado	PLAP7005	13 €
Pack de 10 azules	PLAP700512AZ	35 €
Pack de 10 rojos	PLAP700512RJ	35 €
Pack de 10 verdes	PLAP700512VD	35 €
Pack de 10 negros	PLAP700512NG	35 €

Imanes magnéticos

Descripción	Referencia	Precio
Pack de 6 Ø2 cm	PLAP9002	6 €

Porta-rotuladores

Descripción	Referencia	Precio
Magnético para 4 rotuladores	PLAP7019	18 €

Imanes magnéticos de neodimio

Descripción	Referencia	Precio
Pack de 5 Ø2,5 cm	PLAP9016	28 €

Bandeja

Descripción	Referencia	Precio
Metacrilato transparente de 20 cm	PLAP7280	18 €

Showroom - Calle Ramón y Cajal 2 nave 5,
entrada por calle Puig Adam, Leganés - Madrid.
Teléfono - 916 939 391
WhatsApp - 638 287 770
Email - ventas@officedeco.es

www.officedeco.es