MOSTRADORES WORK

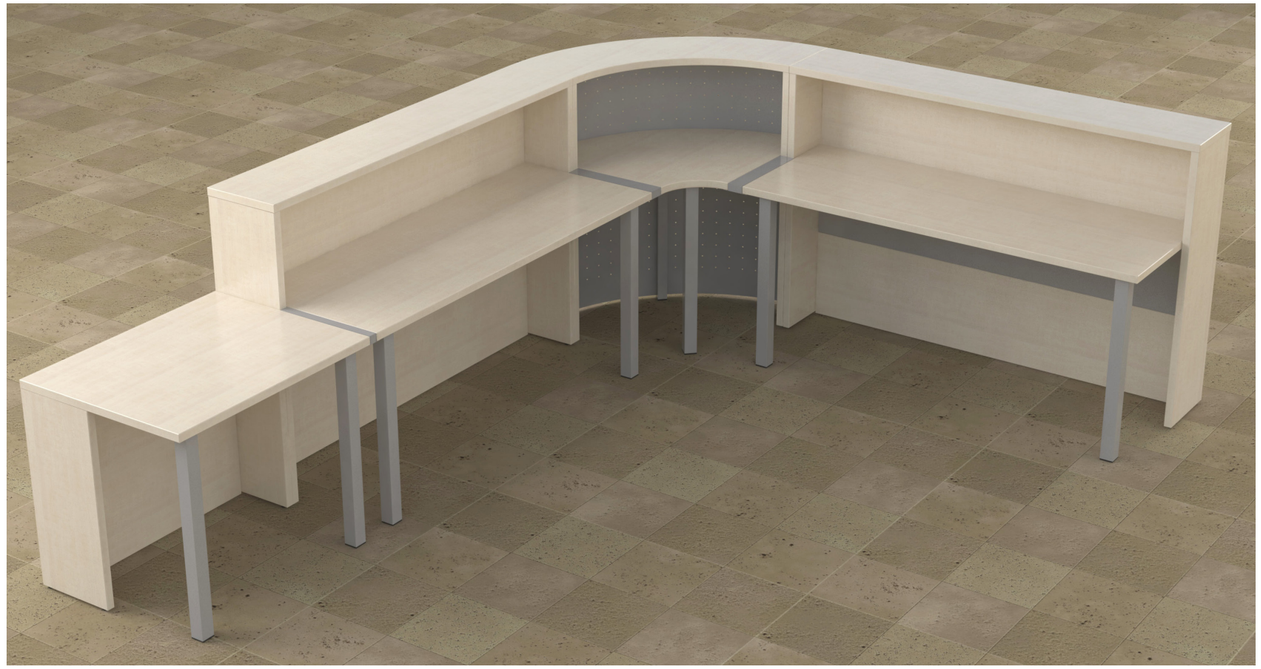

Especificaciones técnicas

1. Encimera y laterales del mostrador y tapa de mesa de 30 mm de grosor.
2. Frente del mostrador formado por un solo panel o en 3 paneles independientes de melamina de 19 mm de grosor.
3. Frente curvo en chapa metálica.
4. Patas metálicas fabricadas en tubo de acero de 5x5 cm con tacos deslizantes regulables en altura.

Muestrario

BLANCO (B)	GRIS (G)	ALUMINIO (L)	ANTRACITA (F)	ARENA (AR)	ARCE (A)
HAYA (H)	CEREZO CANELA (CC)	ROBLE OASIS (ROA)	CENIZA (CZ)	ACACIA SUAVE (AS)	ACACIA CHOCO (AC)
MOKA (MK)	CURRY (CY)	ROJO ARCILLA (RA)	VERDE TALCO (VT)	AZUL TALCO (AZT)	

Muestrario patas de mesas y frente metálico

BLANCO (B) RAL 9010	GRIS (G) RAL 7035	ALUMINIO (L) RAL 9006	GRAFITO (F) RAL 7024

Mostrador Frontal con 1 panel

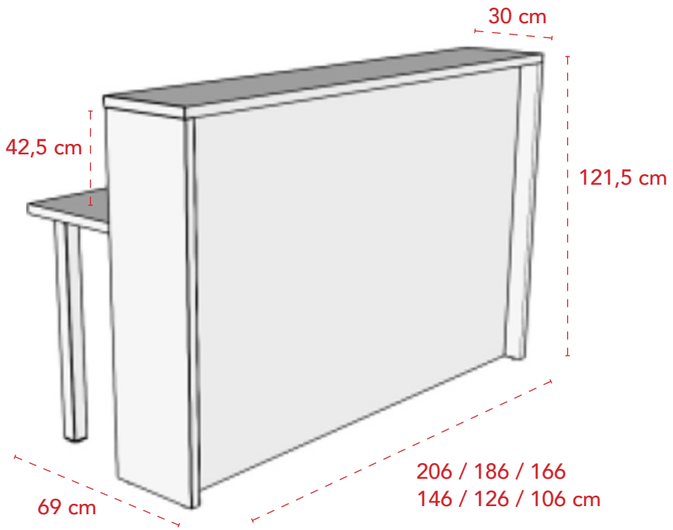

Dimensiones	Referencia	Precio
206 cm	C268MO0006	**340 €**
186 cm	C268MO0005	**313 €**
166 cm	C268MO0004	**286 €**
146 cm	C268MO0003	**268 €**
126 cm	C268MO0002	**252 €**
106 cm	C268MO0001	**241 €**

Mostrador Frontal con 3 paneles

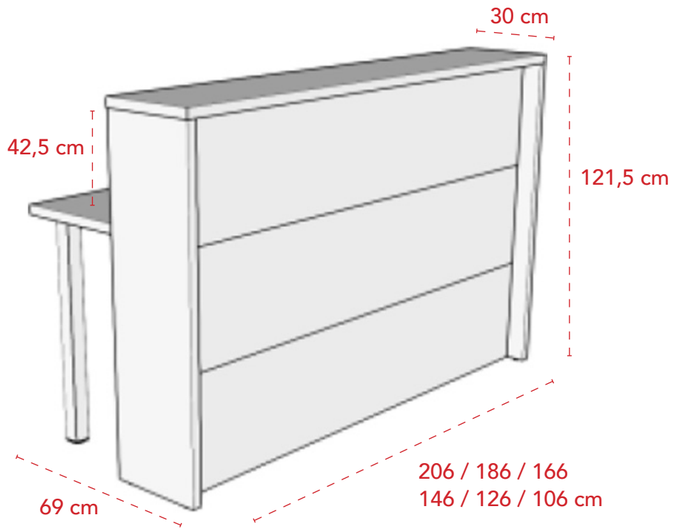

Dimensiones	Referencia	Precio
206 cm	C268MO1006	**365 €**
186 cm	C268MO1005	**340 €**
166 cm	C268MO1004	**311 €**
146 cm	C268MO1003	**295 €**
126 cm	C268MO1002	**279 €**
106 cm	C268MO1001	**266 €**

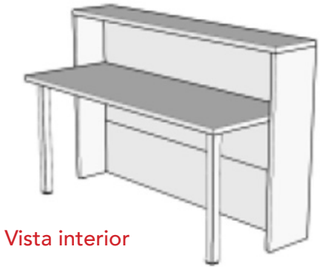

Mostrador curvo 90°

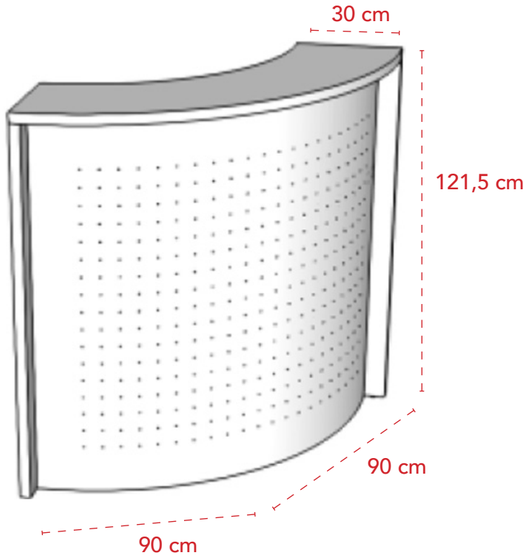

Dimensiones	Referencia	Precio
90x90 cm	C268MO3001	**324 €**

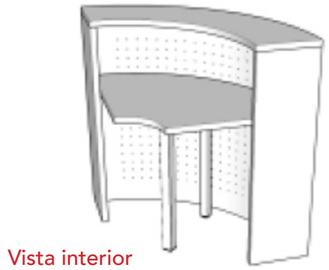

Mesa de atención personalizada

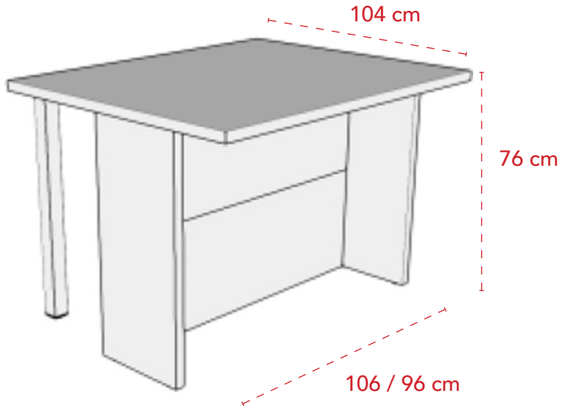

Dimensiones	Referencia	Precio
<u>Frontal con 1 panel</u>		
106 cm	C268MO2002	**187 €**
86 cm	C268MO2001	**164 €**
<u>Frontal con 2 paneles</u>		
106 cm	C268MO2012	**203 €**
86 cm	C268MO2011	**180 €**

Uniones para composición de mostradores

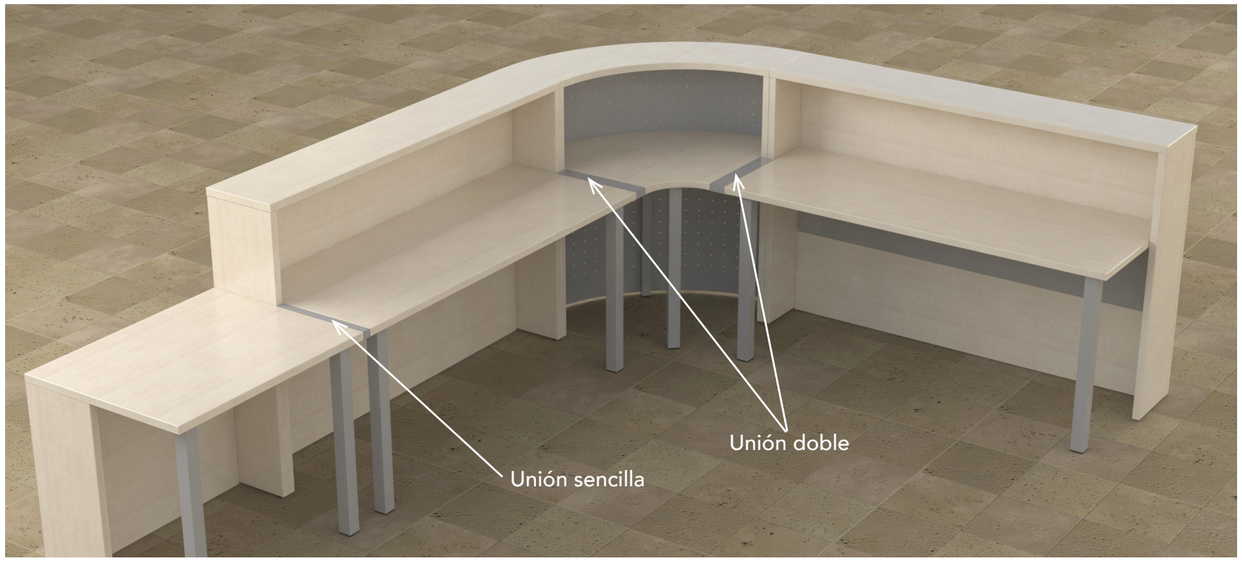

Descripción	Referencia	Precio
Unión sencilla para unir mostrador alto y mesa de atención.	C268MO3010	12 €
Unión doble para unir dos mostradores altos.	C268MO3020	12 €

Cajoneras con ruedas

Dimensiones	Referencia	Precio
Cajonera con 3 cajones.		
45x59x60 cm	C268BC0010	160 €
Cajonera con 1 cajón y 1 archivo.		
45x59x60 cm	C268BC0011	160 €

Especificaciones

- Cerradura incluida.
- Tiradores de serie en color aluminio.
- Bandeja portalápices opcional **8 €** Ref. C268EC6008.

Cajoneras con ruedas

Dimensiones	Referencia	Precio
Cajonera con 3 cajones.		
45x59x60 cm	C268BC2010	160 €
Cajonera con 1 cajón y 1 archivo.		
45x59x60 cm	C268BC2011	160 €

Especificaciones

- Cerradura incluida.
- Tiradores tipo uñero a ambos lados de cada cajón.
- Bandeja portalápices opcional **8 €** Ref. C268EC6008.

Tapetas pasacables.

Descripción	Referencia	Precio
Tapeta redonda	E73TAP60	12 €

Especificaciones

- Medida - Ø6 cm.
- Color gris (G), blanco (B) o negro (N)

Descripción	Referencia	Precio
Tapeta rectangular	I72CDF8390	44 €

Especificaciones

- Medida - 30x13 cm.
- Color gris (A), blanco (B) o negro (N)

Pix.

Referencia	Componentes	Precio
B95PIX1	1 enchufe	65 €
B95PIX6	1 RJ45	79 €
B95PIX7	1 HDMI	78 €
B95PIX4	1 usb datos A + 1 RJ45	110 €
B95PIX8	1 usb A/C	125 €

Especificaciones

- Medida - Ø6 cm.
- Incluye cable corriente de 2 metros.
- Color negro con un embellecedor negro y uno blanco.
- Otras configuraciones y conexiones disponibles, consultar.

Loop in charge.

Referencia	Componentes	Precio
B95LOOPCH	1 enchufe + 1 usb A/C + 1 pasacables	124 €

Especificaciones

- Medida - Ø8 cm.
- Incluye cable corriente de 2 metros.
- Color blanco o negro.

Electrificación articulada.

Descripción	Referencia	Precio
Snake vertical	B95SCV	57 €
Snake horizontal	B95SCH	49 €

Especificaciones

- Color plata (P) o negro (N)

Especificaciones técnicas

1. Laterales de melamina de 19 mm de grosor.
2. Techo de melamina de 25 mm de grosor.
3. Estantes de melamina regulables en altura de 25 mm de grosor.
4. Frentes y puertas de melamina de 19 mm de grosor con tiradores metálicos en acabado aluminio y cerradura incluida.
5. Zócalo y niveladores regulables en altura.

Muestrario

BLANCO (B) · GRIS (G) · ALUMINIO (L) · ANTRACITA (F) · ARENA (AR) · ARCE (A)

HAYA (H) · CEREZO CANELA (CC) · ROBLE OASIS (ROA) · CENIZA (CZ) · ACACIA SUAVE (AS) · ACACIA CHOCO (AC)

Frentes y puertas también disponibles en los siguientes acabados.

MOKA (MK) · CURRY (CY) · ROJO ARCILLA (RA) · VERDE TALCO (VT) · AZUL TALCO (AZT)

Dimensiones	Referencia	Precio
90x42x196 cm	C268AD0010	203 €
90x42x150 cm	C268AD2010	160 €
90x42x74 cm	C268AD4010	110 €

Especificaciones

- Diáfana.
- Altura 196 cm con 4 estantes.
- Altura 150 cm con 3 estantes.
- Altura 74 cm con 1 estantes.

Dimensiones	Referencia	Precio
90x42x196 cm	C268AD0012	358 €
90x42x150 cm	C268AD2012	334 €

Especificaciones

- 2 frentes de cajones para carpetas tamaño folio y A4 con cerradura.
- Altura 196 cm con 2 estantes.
- Altura 150 cm con 1 estante.

Dimensiones	Referencia	Precio
90x42x196 cm	C268AD0013	313 €
90x42x150 cm	C268AD2013	252 €

Especificaciones

- Puertas batientes con cerradura.
- Altura 196 cm con 4 estantes.
- Altura 150 cm con 3 estantes.

Dimensiones	Referencia	Precio
90x42x196 cm	C268AD0011	263 €
90x42x150 cm	C268AD2011	227 €

Especificaciones

- Puertas bajas batientes con cerradura.
- Altura 196 cm con 4 estantes.
- Altura 150 cm con 3 estantes.

Dimensiones	Referencia	Precio
90x42x74 cm	C268AD4013	168 €

Especificaciones

- Puertas batientes con cerradura.
- 1 estante.

Dimensiones	Referencia	Precio
90x42x74 cm	C268AD4012	277 €

Especificaciones

- 2 frentes de cajones para carpetas tamaño folio y A4 con cerradura.

Dimensiones	Referencia	Precio
90x42x150 cm	C268AD2016	279 €
90x42x74 cm	C268AD4016	196 €

Especificaciones

- Puertas correderas con cerradura.
- Altura 150 cm con 3 estantes.
- Altura 74 cm con 1 estante.

Especificaciones técnicas

1. Cuerpo de melamina de 25 mm de grosor.
2. Traseras de melamina de 19 mm de grosor.
3. Puertas correderas de melamina de 19 mm de grosor.
4. Patas de tubo de aluminio de 4x4 cm con nivelador y 8 cm de altura.

Muestrario

BLANCO (B)
GRIS (G)
ALUMINIO (L)
ANTRACITA (F)
ARENA (AR)
ARCE (A)
HAYA (H)
CEREZO CANELA (CC)
ROBLE OASIS (ROA)
CENIZA (CZ)
ACACIA SUAVE (AS)
ACACIA CHOCO (AC)

Puertas y traseras también disponibles en los siguientes acabados.

MOKA (MK)
CURRY (CY)
ROJO ARCILLA (RA)
VERDE TALCO (VT)
AZUL TALCO (AZT)

Dimensiones	Referencia	Precio
160x40x166 cm	C268EC0016	**577 €**
160x40x127 cm	C268EC0015	**477 €**

Especificaciones

- Armario con 1 puerta corredera.
- Hueco útil de cada celda 36,8x38x36,2 cm.

Dimensiones	Referencia	Precio
80x40x172 cm	C268EC0010	**261 €**
80x40x132 cm	C268EC0011	**211 €**
80x40x92 cm	C268EC0012	**187 €**

Especificaciones

- Estantería con celdas.
- Hueco útil de cada celda 36,2x38x38 cm.

Dimensiones	Referencia	Precio
240x40x166 cm	C268EC0019	**846 €**
240x40x127 cm	C268EC0018	**704 €**
240x40x88 cm	C268EC0017	**576 €**

Especificaciones

- Armario con 2 puertas correderas.
- Hueco útil de cada celda 36,8x38x36,2 cm.

Dimensiones	Referencia	Precio
160x40x88 cm	C268EC0014	**376 €**

Especificaciones

- Armario con 1 puerta corredera.
- Hueco útil de cada celda 36,8x38x36,2 cm.

Showroom - Calle Ramón y Cajal 2 nave 5,
entrada por calle Puig Adam, Leganés - Madrid.
Teléfono - 916 939 391
WhatsApp - 638 287 770
Email - ventas@officedeco.es

www.officedeco.es