Mostradores NEW BASIC

CARACTERÍSTICAS TÉCNICAS

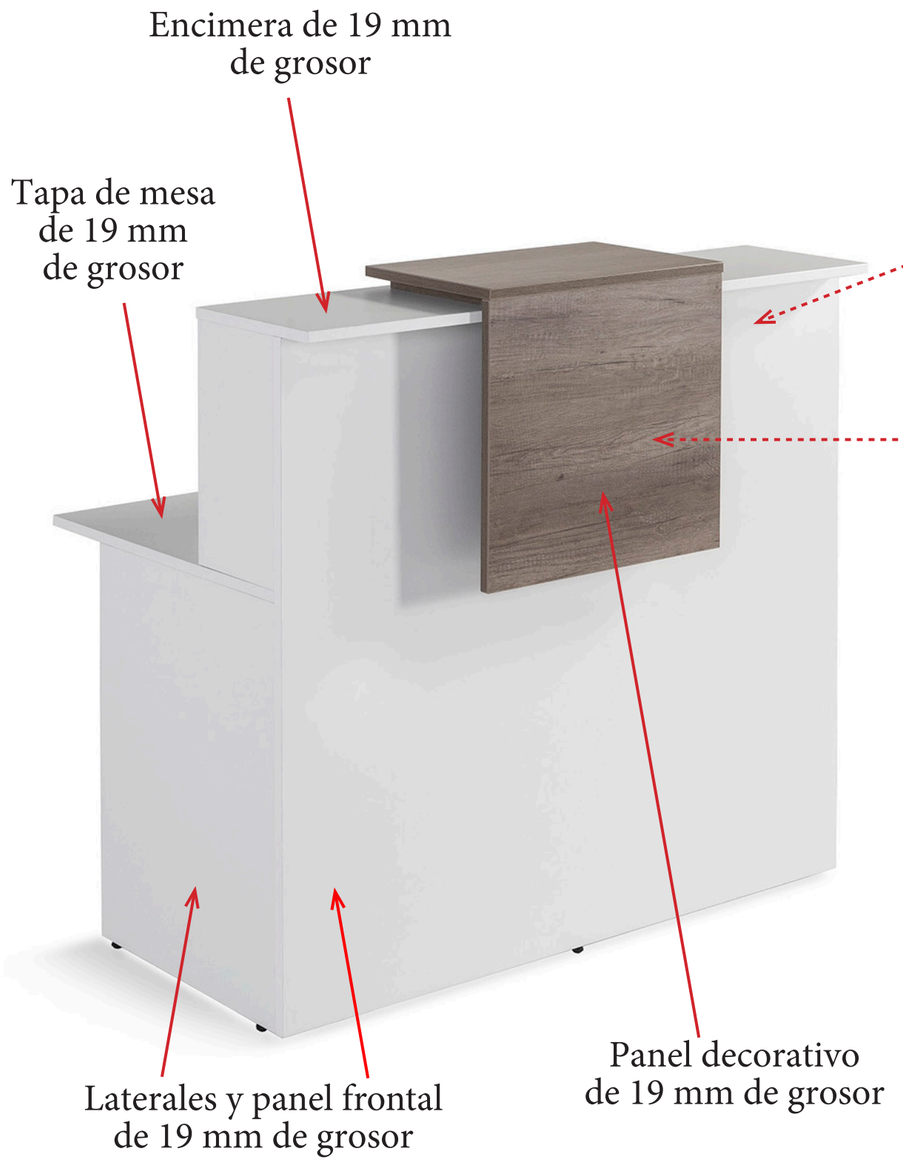

ACABADOS DISPONIBLES

Mostrador siempre en color BLANCO

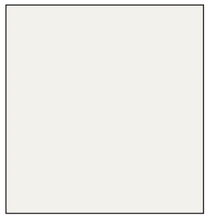

BLANCO

Panel decorativo disponible en los siguientes acabados

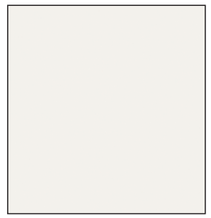

BLANCO (BL)

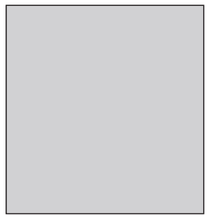

GRIS (GC)

ACACIA (AC)

OLMO (OM)

NERASKA (NB)

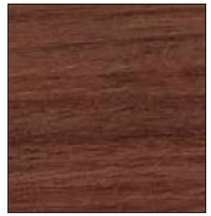

NOGAL (NY)

NIEVE MALLA (NI)

MOSTRADOR FRONTAL

180 cm: **374 €** Ref. JGOMBF180BL
160 cm: **358 €** Ref. JGOMBF160BL
140 cm: **312 €** Ref. JGOMBF140BL
120 cm: **297 €** Ref. JGOMBF120BL
100 cm: **282 €** Ref. JGOMBF100BL
Disponible en color blanco

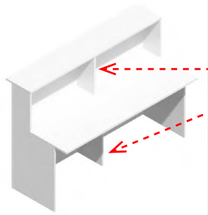

⚠ Mostrador de 180 y 160 cm con separador central

MEDIDAS

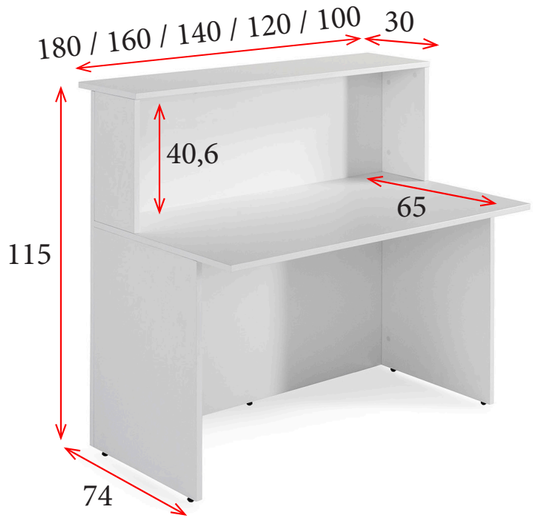

MOSTRADOR DE ESQUINA

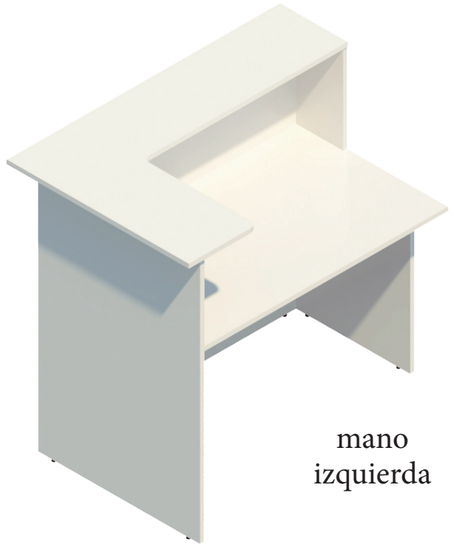

mano izquierda

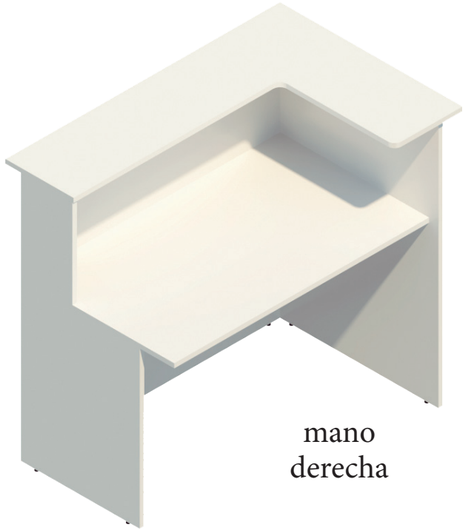

mano derecha

352 € Ref. JGOMBES16
Indicar mano derecha (DBL)
o mano izquierda (IBL)
Disponible en color blanco

MEDIDAS

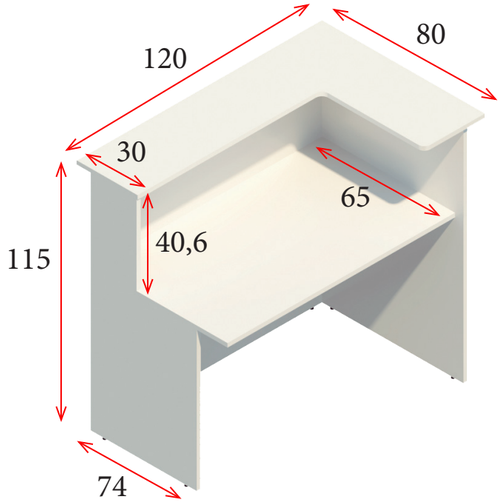

PANEL DECORATIVO

105 € Ref. JGOMBPD
Disponible en color blanco (BL), gris (GC), acacia (AC), olmo (OM), nebrasca (NB), nogal (NY) y nieve malla (NI).

MEDIDAS

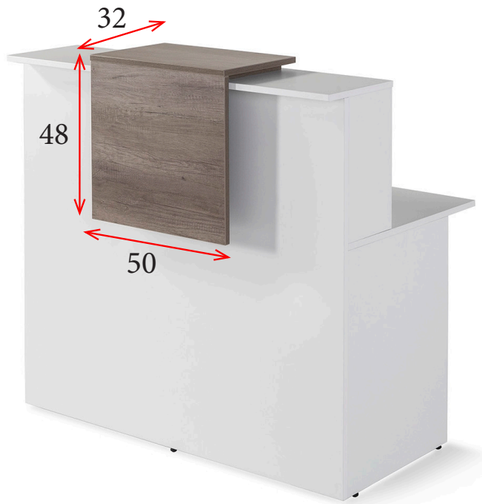

MESA DE ATENCIÓN - MOVILIDAD REDUCIDA

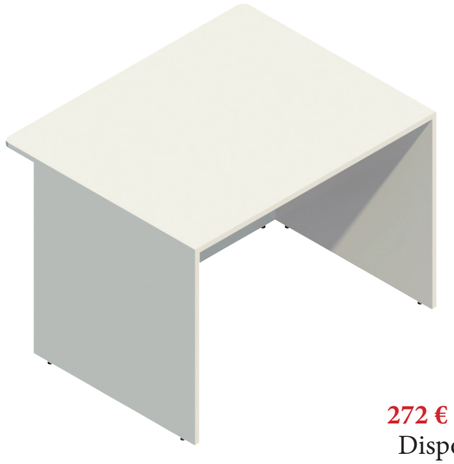

MEDIDAS

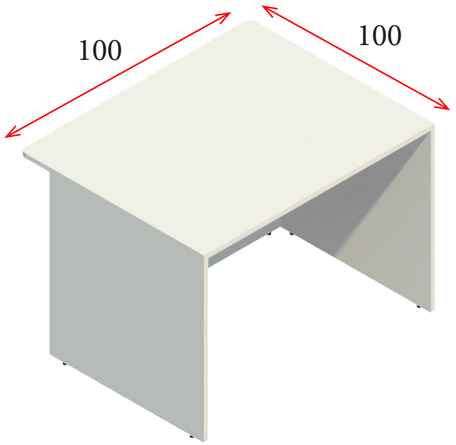

272 € Ref. JGOMBMR100BL
Disponible en color blanco

HERRAJE UNIÓN

Herraje necesario para la unión de 2 mostradores o 1 mostrador y 1 mesa de atención para movilidad reducida.

15 € Ref. JGOHERM200

CAJONERAS CON RUEDAS

Opcional bandeja plumier **10 €** Ref. JGOCBT31

195 €
Ref. JGOC60000

195 €
Ref. JGOC60002

Disponibles en color blanco (BL), gris (GC), acacia (AC), olmo (OM), nebrasca (NB), nogal (NY) y nieve malla (NI).

TAPETAS PASACABLES

Tapeta pasacables redonda
Medida Ø6 cm. Color gris (G), blanco (B) y negro (N).
12 € Ref. E73TAP60
Cajeado incluido.

Tapeta pasacables rectangular
Medida 24x11 cm. Color aluminio
44 € Ref. I72PAP8235A
Medida 30x13 cm. Color blanco (B), gris (A) y negro (N)
44 € Ref. I72CDF8390
Cajeado incluido.

BANDEJAS DE ELECTRIFICACIÓN HORIZONTAL

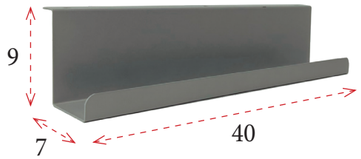

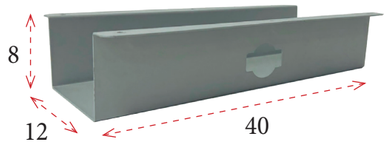

Para instalar debajo del tablero de la mesa. Medida ancho 40 cm, fondo 7 cm y alto 9 cm.
Color gris (G), antracita (A) y blanco (B).
25 € Ref. A64BAND040

Para instalar debajo del tablero de la mesa. Medida ancho 40 cm, fondo 12 cm y alto 8 cm.
Color gris (G), antracita (A) y blanco (B).
35 € Ref. A64CELE040

ELECTRIFICACIÓN VERTICAL / HORIZONTAL

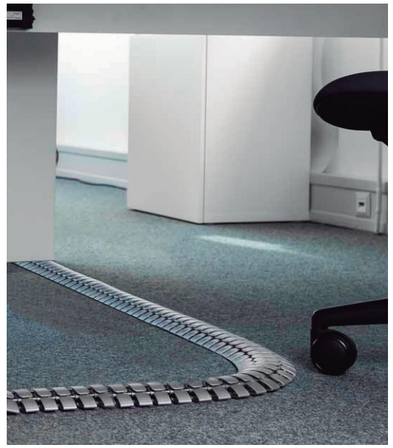

Snake vertical
Color negro (N) o plata (G).
54 € Ref. B95SCV

Snake horizontal
Color negro (N) o plata (G).
46 € Ref. B95SCH

SOPORTES DE CPU

Para instalar en los costados de las mesas Euro 2000. Regulable en anchura de 17 a 26 cm. Gris (G), antacita (A) y blanco (B).
24 € Ref. ACPUF

Soporte de cpu con ruedas, dos con freno. Regulable en anchura de 12 a 21 cm. Color negro.
29 € Ref. TCIQ0006

TAPETA + BANDEJA + REGLETA

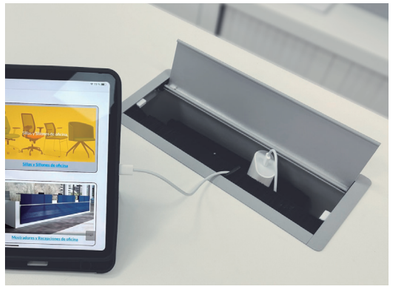

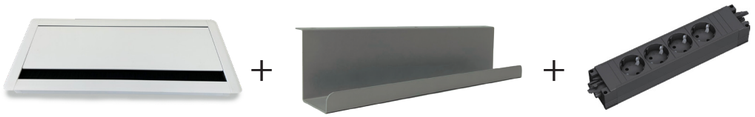

Conjunto de tapeta rectangular + bandeja + regleta con 3 enchufes
110 € Ref. B95CON01
Conjunto de tapeta rectangular + bandeja + regleta con 4 enchufes
112 € Ref. B95CON02

DESK

Desk compuesto por 3 enchufes **95 €** Ref. B95DES3
Desk compuesto por 2 enchufes y 2 usb cargador tipo A.
121 € Ref. B95DES5
Desk compuesto por 3 enchufes, 1 rj45 y 1 usb transferencia de datos y cargador tipo A. **158 €** Ref. B95DES1
Medida 22,9 cm (B95DES3 y B95DES5) / 28,1 cm (B95DES1).
Otras configuraciones disponibles, consultar.

PIX

Compuesto por 1 enchufe.
59 € Ref. B95PIX1

Compuesto por 1 rj45.
72 € Ref. B95PIX6

Compuesto por 1 usb cargador tipo A y 1 usb cargador tipo C.
117 € Ref. B95PIX8

Medida Ø6 cm. Color negro con embellecedor negro y blanco.

Otras configuraciones disponibles, consultar.

TWIST

Compuesto por 2 enchufes.
Color gris **118 €** Color negro o blanco **164 €** Ref. B95TWI-G/N/B-01

Compuesto por 1 enchufe y 2 usb cargador tipo A.
Color gris **175 €** Color negro o blanco **236 €** Ref. B95TWI-G/N/B-05

Compuesto por 1 enchufe + 1 usb transferencia de datos y cargador tipo A + 1 rj45.
Color gris **175 €** Color negro o blanco **236 €** Ref. B95TWI-G/N/B-02

Medida Ø11,5 cm. Otras configuraciones disponibles, consultar.

ELEVATOR

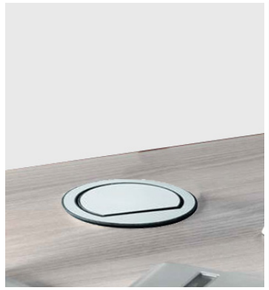

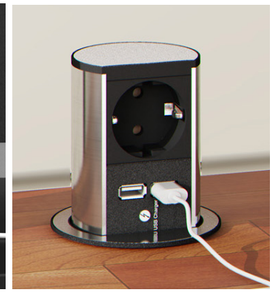

Color acero inoxidable compuesto por 2 enchufes **119 €** Ref. B95ELE1 o 1 enchufe y 2 usb cargador tipo A **162 €** Ref. B95ELE5

Color negro compuesto por 2 enchufes **132 €** Ref. B95ELE1N o 1 enchufe y 2 usb cargador tipo A **177 €** Ref. B95ELE5N

Color cromo mate compuesto por 1 enchufe + 1 usb cargador tipo A + 1 rj45 **187 €** Ref. B95ELE2 o 1 enchufe y 2 rj45 **158 €** Ref. B95ELE3

Medida Ø8,5 cm.

CONI

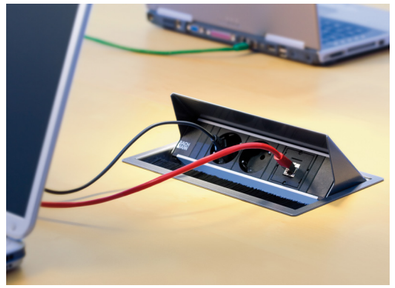

Compuesto por 3 enchufes.
246 € Ref. B95CON1

Compuesto por 2 enchufes y 2 usb cargador tipo A.
284 € Ref. B95CONS01

Compuesto por 3 enchufes y 2 usb cargador tipo A.
321 € Ref. B95CONM02

Medidas 25,5x15,1 cm (B95CON1 y B95CONS01) / 29,1x15,1 cm (B95CONM02). Color aluminio, blanco, antracita o negro.

Otras configuraciones disponibles, consultar.

POWER FRAME

Compuesto por 3 enchufes.
155 € Ref. B95PFR3

Compuesto por 2 enchufes y 2 usb cargador tipo A.
173 € Ref. B95PFRS01

Compuesto por 3 enchufes y 2 usb cargador tipo A.
197 € Ref. B95PFRM01

Medida 24,1x7,3 cm (B95PFR3 y B95PFRS01) / 28,4x7,3 cm (B95PFRM01). Color aluminio, blanco o negro.

Otras configuraciones disponibles, consultar.

POWER FRAME COVER

Compuesto por 3 enchufes.
Color aluminio **248 €** Color blanco o negro **261 €** Ref. B95PFRC3

Compuesto por 2 enchufes y 2 usb cargador tipo A.
Color aluminio **266 €** Color blanco o negro **279 €** Ref. B95PFRCS01

Compuesto por 3 enchufes y 2 usb cargador tipo A.
Color aluminio **287 €** Color blanco o negro **299 €** Ref. B95PFRCM01

Medidas 25,7x8,8 cm (B95PFRC3 y B95PFRCS01) / 30x8,8 cm (B95PFRCM01).

Otras configuraciones disponibles, consultar.

1 Techo, trasera y costados de 19 mm de grosor.

2 Estantes de 25 mm de grosor.

3 Puertas con cerradura incluida.

4 Tiradores de serie en color aluminio.

5 Niveladores regulables desde el interior.

Armarios disponibles en los siguientes acabados:

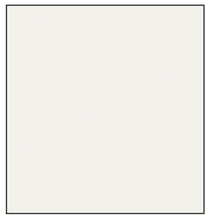

BLANCO
(BL)

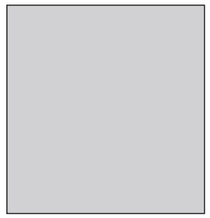

GRIS
(GC)

ACACIA
(AC)

OLMO
(OM)

NERASKA
(NB)

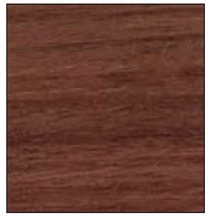

NOGAL
(NY)

NIEVE MALLA
(NI)

LIBRERÍAS ALTURA 208 CM

Ancho 93: **362 €**
Ref. JGOL10060

Ancho 46,5: **285 €**
Ref. JGOL10100

Ancho 93: **440 €**
Ref. JGOL10064

Ancho 46,5: **334 €**
Ref. JGOL10102

Ancho 93: **492 €**
Ref. JGOL10061

Ancho 46,5: **363 €**
Ref. JGOL10101

LIBRERÍAS ALTURA 142 CM

Ancho 93: **285 €** Ref. JGOL10050
Ancho 46,5: **234 €** Ref. JGOL10090

Ancho 93: **363 €**
Ref. JGOL10054

Ancho 93: **389 €** Ref. JGOL10051
Ancho 46,5: **306 €** Ref. JGOL10091

LIBRERÍAS ALTURA 78 CM

Ancho 93: **197 €** Ref. JGOL10030
Ancho 46,5: **167 €** Ref. JGOL10070

Ancho 93: **275 €** Ref. JGOL10031
Ancho 46,5: **218 €** Ref. JGOL10071

Ancho 93: **761 €**
Ref. JGOL10034

¡Más para elegir! Todo lo que necesite para su negocio en un solo click. En nuestra web encontrará la información más detallada de todos los productos, con medidas y precios. Más de 100.000 referencias para poder elegir en su móvil, tablet, ordenador...

COMUNIDAD OfficeDeco

Manténgase informado de todas nuestras novedades, noticias...en nuestros perfiles de redes sociales.

PRENSA

OfficeDeco presente en los principales medios de comunicación radio, prensa...

SER
EL PAÍS
elEconomista.es
ABC
Expansión

EXPOSICIÓN

Calle Ramón y Cajal 2 nave 5
Entrada por Calle Puig Adam
28914 Leganés - Madrid

ATENCIÓN

916 939 391
638 287 770
ventas@officedeco.es