LIFT

LA ALTURA DE LA MESA SE PUEDE REGULAR ELÉCTRICAMENTE, LO QUE PERMITE TRABAJAR SENTADO O DE PIE, AYUDANDO A COMBATIR LOS EFECTOS NEGATIVOS DEL TRABAJO SEDENTARIO.

Mesas con regulación eléctrica de altura

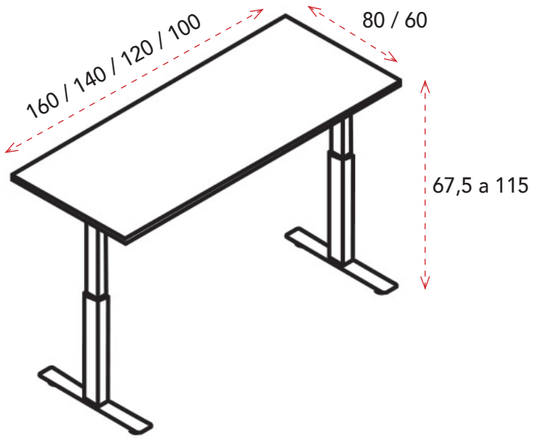

Medidas / Precios:

160x80: **732 €** Ref. A517MRP08
140x80: **722 €** Ref. A517MRP07
120x80: **712 €** Ref. A517MRP06
100x80: **701 €** Ref. A517MRP05

160x60: **691 €** Ref. A517MRP04
140x60: **683 €** Ref. A517MRP03
120x60: **674 €** Ref. A517MRP02
100x60: **667 €** Ref. A517MRP01

Especificaciones técnicas:

Mesas con tablero de melamina de 25 mm de grosor. Bases con 2 columnas telescópicas que permiten regular de manera eléctrica la altura de la mesa de 67,5 a 115 cm. Equipada con botonera subir-bajar. Hasta 80 kg de carga y nivel acústico 48 db.

Muestrario patas:

BLANCO RAL 9003

Muestrario tableros:

BLANCO (B) | GRIS (G) | GRAFITO (F) | ACACIA (AC) | ROBLE (R) | CEREZO (C) | NOGAL (N)

Mesas con regulación eléctrica de altura

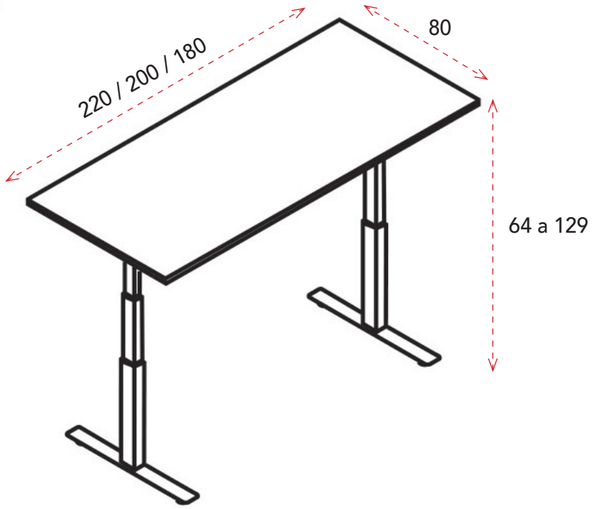

Medidas / Precios:

220x80: **1.062 €** Ref. A517MRG11
200x80: **1.023 €** Ref. A517MRG10
180x80: **999 €** Ref. A517MRG09

Especificaciones técnicas:

Mesas con tablero de melamina de 25 mm de grosor. Bases con 3 columnas telescópicas que permiten regular de manera eléctrica la altura de la mesa de 64 a 129 cm. Equipada con botonera subir-bajar. Hasta 120 kg de carga y nivel acústico 43 db.

Muestrario patas:

BLANCO RAL 9003

Muestrario tableros:

BLANCO (B) | GRIS (G) | GRAFITO (F) | ACACIA (AC) | ROBLE (R) | CEREZO (C) | NOGAL (N)

Cajoneras de melamina con ruedas

Medidas / Precios:

3 cajones:
229 € Ref. A517CAML04

Cajón y archivo:
229 € Ref. A517CAML03

Medidas: ancho 43 cm, fondo 54 cm y alto 55 cm.

Muestrario:

BLANCO (B) | GRIS (G) | GRAFITO (F) | ACACIA (AC) | ROBLE (R) | CEREZO (C) | NOGAL (N)

Cajoneras metálicas con ruedas

Medidas / Precios:

3 cajones:
229 € Ref. A517CAMT02B

Cajón y archivo:
229 € Ref. A517CAMT01B

Medidas: ancho 42 cm, fondo 54 cm y alto 53,5 cm.

Muestrario:

BLANCO

Cajonera colgada

Especificaciones técnicas:

Cajonera fabricada en acero. Se fija con una abrazadera al canto del tablero quedando perfectamente sujeta lo que permite que se desplace junto con la mesa al regular su altura. Equipada con una bandeja superior de fieltro para dejar las pertenencias; un cajón con cerradura; un compartimento más amplio y abierto para cosas adicionales y un colgador en el lateral para los cascos o cualquier otro accesorio. Opcional: bandeja superior con cargador de puertos USB tipo A y C de 30w, consultar.

Medidas / Precios:

222 € Ref. DAT00001

Medidas: ancho 26 cm, fondo 36 cm y alto 41 cm.

Muestrario:

BLANCO (B) | NEGRO (N)

Faldones de melamina

Medidas / Precios:

Para mesa de 200: **111 €** Ref. A517FAL05
Para mesa de 180: **105 €** Ref. A517FAL04
Para mesa de 160: **98 €** Ref. A517FAL03
Para mesa de 140: **89 €** Ref. A517FAL02
Para mesa de 120: **83 €** Ref. A517FAL01

Muestrario:

BLANCO (B) | GRIS (G) | GRAFITO (F) | ACACIA (AC) | ROBLE (R) | CEREZO (C) | NOGAL (N)

Separadores de melamina

Medidas / Precios:

200x45: **131 €** Ref. A517SEP05
180x45: **124 €** Ref. A517SEP04
160x45: **117 €** Ref. A517SEP03
140x45: **110 €** Ref. A517SEP02
120x45: **104 €** Ref. A517SEP01

Muestrario:

BLANCO (B) | GRIS (G) | GRAFITO (F) | ACACIA (AC) | ROBLE (R) | CEREZO (C) | NOGAL (N)

Tapetas pasacables

Especificaciones / Precios:

Tapeta pasacables redonda de Ø6 cm:
12 € Ref. E73TAP60

Colores: blanco (B), gris (G) y negro (N).

Especificaciones / Precios:

Tapeta pasacables rectangular de 30x13 cm:
44 € Ref. I72CDF8390

Colores: blanco (B), gris (A) y negro (N).

Bandejas de electrificación horizontal

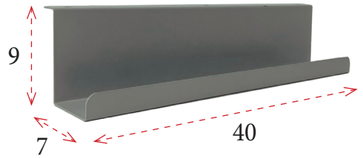

Especificaciones / Precios:

25 € Ref. A64BAND040

Colores: blanco (B), gris (G) y antracita (A).

Para instalar debajo del tablero.

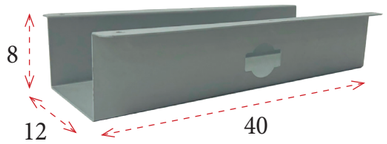

Especificaciones / Precios:

35 € Ref. A64CELE040

Colores: blanco (B), gris (G) y antracita (A).

Para instalar debajo del tablero.

Tapeta + bandeja + regleta

Especificaciones / Precios:

Tapeta rectangular + bandeja + regleta con 3 enchufes:
110 € Ref. B95CON01

Tapeta rectangular + bandeja + regleta con 4 enchufes:
112 € Ref. B95CON02

Tapeta de 30x13 cm en color blanco (B), gris (A) y negro (N).

Bandeja en color blanco (B), gris (G) y antracita (A).

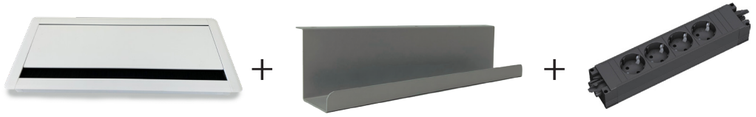

Pix

Especificaciones / Precios:

Pix con 1 enchufe:
59 € Ref. B95PIX1

Pix con 1 RJ45:
72 € Ref. B95PIX6

Pix con 1 HDMI:
82 € Ref. B95PIX7

Pix con 1 USB cargador tipo A y tipo C:
117 € Ref. B95PIX8

Medida Ø6 cm.

Color negro con embellecedores negro y blanco.

Elevator

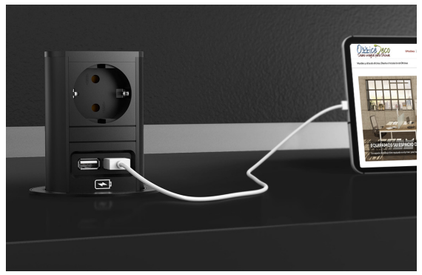

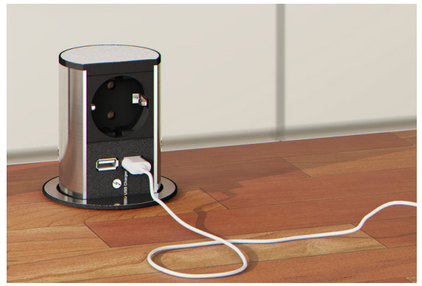

Especificaciones / Precios:

Elevator con 2 enchufes:
Color negro mate **132 €** Ref. B95ELE1N
Color acero inoxidable **119 €** Ref. B95ELE1

Elevator con 1 enchufe y 2 usb cargador tipo A:
Color negro mate **177 €** Ref. B95ELE5N
Color acero inoxidable **162 €** Ref. B95ELE5

Medida Ø8,5 cm.

Loop in charge

Especificaciones / Precios:

Loop in charge con 1 toma de corriente + 1 usb cargador tipo C y 1 usb cargador tipo A con carga rápida de 22W + 1 pasacables + 1 cable de corriente de 2 metros.

124 € Ref. B95LOOPCH

Medida Ø8 cm.

Color blanco (B) y negro (N).

Coneo

Especificaciones / Precios:

Coneo con 3 enchufes + 1 usb para transferencia de datos y cargador tipo A + 1 RJ45:
224 € Ref. B95CONEO1G

Coneo con 3 enchufes + 1 usb cargador tipo A y 1 usb cargador tipo C:
239 € Ref. B95CONEO7G

Medida 25,6x16,9 cm.

Color gris metalizado.

Otras configuraciones disponibles, consultar.

Coni

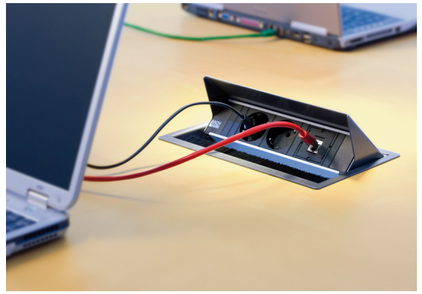

Especificaciones / Precios:

Coni con 3 enchufes:
246 € Ref. B95CON1

Coni con 2 enchufes + 1 usb cargador tipo A y 1 usb cargador tipo C:
322 € Ref. B95CONS02

Coni con 3 enchufes + 1 usb cargador tipo A y 1 usb cargador tipo C:
357 € Ref. B95CONM03

Medida 25,5x15,1 cm (ref. B95CON1 y B95CONS02).
Medida 29,1x15,1 cm (ref. B95CONM03).

Color aluminio, blanco, antracita y negro.

Otras configuraciones disponibles, consultar.

Power Frame

Especificaciones / Precios:

Power frame con 3 enchufes:
155 € Ref. B95PFR3

Power frame con 2 enchufes + 1 usb cargador tipo A y 1 usb cargador tipo C:
198 € Ref. B95PFRS02

Power frame con 3 enchufes + 1 usb cargador tipo A y 1 usb cargador tipo C:
221 € Ref. B95PFRM02

Medida 24,1x7,3 cm (ref. B95PFR3 y B95PFRS02).
Medida 28,4x7,3 cm (ref. B95PFRM02).

Color aluminio, blanco y negro.

Otras configuraciones disponibles, consultar.

Power Frame Cover

Especificaciones / Precios:

Power frame cover con 3 enchufes:
Color aluminio **248 €** / Blanco o negro **261 €** Ref. B95PFRC3

Power frame cover con 2 enchufes + 1 usb cargador tipo A y 1 usb cargador tipo C:
Color aluminio **292 €** / Blanco o negro **305 €**
Ref. B95PFRCS02

Power frame cover con 3 enchufes + 1 usb cargador tipo A y 1 usb cargador tipo C:
Color aluminio **312 €** / Blanco o negro **324 €**
Ref. B95PFRCM02

Medida 25,7x8,8 cm (ref. B95PFRC3 y B95PFRCS02).
Medida 30x8,8 cm (ref. B95PFRCM02).

Otras configuraciones disponibles, consultar.

Librerias de altura 201 cm

Especificaciones técnicas:

Diáfana.
4 estantes incluidos.

Medidas / Precios:

Ancho 90, fondo 42 y alto 201 cm:
325 € Ref. A517ARM21

Ancho 45, fondo 42 y alto 201 cm:
191 € Ref. A517ARM17

Muestrario:

Especificaciones técnicas:

Puertas bajas batientes con cerradura.
3 estantes incluidos.

Medidas / Precios:

Ancho 90, fondo 42 y alto 201 cm:
444 € Ref. A517ARM24

Ancho 45, fondo 42 y alto 201 cm:
268 € Ref. A517ARM18

Muestrario:

Especificaciones técnicas:

Puertas batientes con cerradura.
4 estantes incluidos.

Medidas / Precios:

Ancho 90, fondo 42 y alto 201 cm:
522 € Ref. A517ARM22

Ancho 45, fondo 42 y alto 201 cm:
293 € Ref. A517ARM19

Muestrario:

Librerias de altura 152 cm

Especificaciones técnicas:

Diáfana.
3 estantes incluidos.

Medidas / Precios:

Ancho 90, fondo 42 y alto 152 cm:
262 € Ref. A517ARM12

Ancho 45, fondo 42 y alto 152 cm:
201 € Ref. A517ARM08

Muestrario:

Especificaciones técnicas:

Puertas bajas batientes con cerradura.
2 estantes incluidos.

Medidas / Precios:

Ancho 90, fondo 42 y alto 152 cm:
382 € Ref. A517ARM14

Ancho 45, fondo 42 y alto 152 cm:
270 € Ref. A517ARM09

Muestrario:

Especificaciones técnicas:

Puertas batientes con cerradura.
3 estantes incluidos.

Medidas / Precios:

Ancho 90, fondo 42 y alto 152 cm:
428 € Ref. A517ARM13

Ancho 45, fondo 42 y alto 152 cm:
293 € Ref. A517ARM10

Muestrario:

Librerias de altura 105 cm

Especificaciones técnicas:

Diáfana.
2 estantes incluidos.

Medidas / Precios:

Ancho 90, fondo 42 y alto 105 cm:
218 € Ref. A517ARM38

Ancho 45, fondo 42 y alto 105 cm:
160 € Ref. A517ARM37

Muestrario:

Especificaciones técnicas:

Puertas bajas batientes con cerradura.
1 estante incluido.

Medidas / Precios:

Ancho 90, fondo 42 y alto 105 cm:
335 € Ref. A517ARM40

Ancho 45, fondo 42 y alto 105 cm:
238 € Ref. A517ARM43

Muestrario:

Especificaciones técnicas:

Puertas batientes con cerradura.
2 estantes incluidos.

Medidas / Precios:

Ancho 90, fondo 42 y alto 105 cm:
360 € Ref. A517ARM39

Ancho 45, fondo 42 y alto 105 cm:
250 € Ref. A517ARM37

Muestrario:

Librerias de altura 76 cm

Especificaciones técnicas:

Diáfana.
1 estante incluido.

Medidas / Precios:

Ancho 90, fondo 42 y alto 76 cm:
174 € Ref. A517ARM04

Ancho 45, fondo 42 y alto 76 cm:
129 € Ref. A517ARM01

Muestrario:

Especificaciones técnicas:

Puertas bajas batientes con cerradura.
1 estante incluido.

Medidas / Precios:

Ancho 90, fondo 42 y alto 76 cm:
291 € Ref. A517ARM05

Ancho 45, fondo 42 y alto 76 cm:
208 € Ref. A517ARM02

Muestrario:

Especificaciones técnicas:

2 niveles de archivo para carpetas colgantes.

Medidas / Precios:

Ancho 90, fondo 42 y alto 76 cm:
502 € Ref. A517ARM07

Muestrario:

¡Más para elegir! Todo lo que necesite para su negocio en un solo click. En nuestra web encontrará la información más detallada de todos los productos, con medidas y precios. Más de 100.000 referencias para poder elegir en su móvil, tablet, ordenador...

COMUNIDAD OfficeDeco

Manténgase informado de todas nuestras novedades, noticias...en nuestros perfiles de redes sociales.

PRENSA

OfficeDeco presente en los principales medios de comunicación radio, prensa...

SER

EL PAÍS

elEconomista.es

ABC

Expansión

EXPOSICIÓN

Calle Ramón y Cajal 2 nave 5
Entrada por Calle Puig Adam
28914 Leganés - Madrid

ATENCIÓN

916 939 391

638 287 770

ventas@officedeco.es